ASRS32系列角度位移传感器

角度位移传感器是根据角度变化来定位物体位置的电子元件,又称电位器,角位移,电阻式精密电位计等等，适合测量、控制和仪器化仪表的应用。

ASRS32系列角度传感器，电位计输出,直径32mm，尺寸小巧，安装方便，精度高，使用寿命长，多用于工业自动化、精密仪器仪表、电动执行器、纺织机械、注塑设备、数控设备、检测设备，试验设备、医疗器械、汽车、火车、飞机、转舵仪、印刷设备等等

本系列产品提供不同的固定安装方式、测量角度、阻值大小、精度、接线方式等.

ASRS32B产品图片：

ASRS32B产品尺寸图：

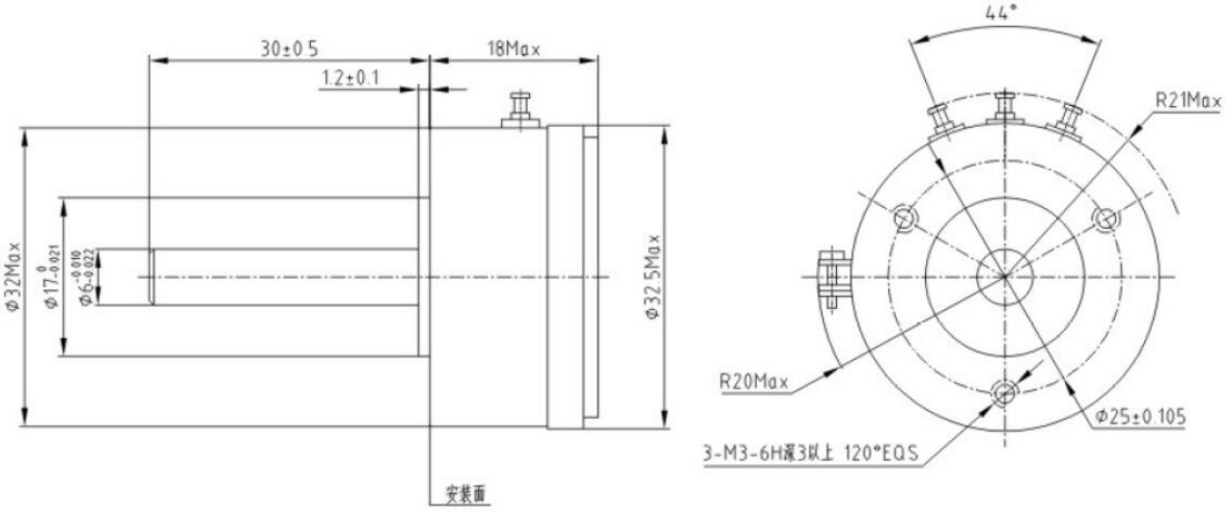

ASRS32A产品图片:

ASRS32A产品尺寸图：

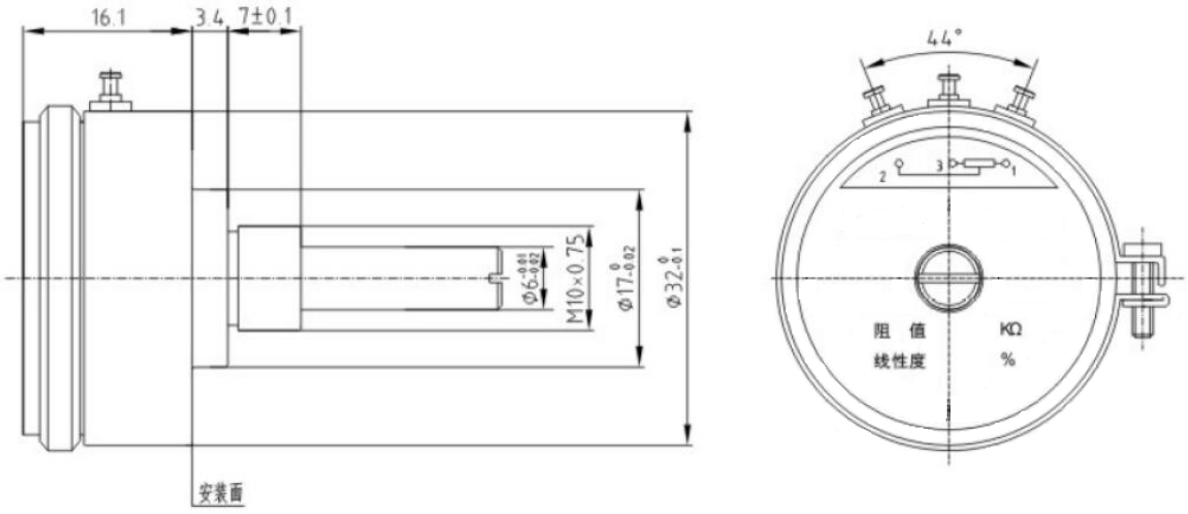

性能参数:

参数	指标
标准阻值	1KΩ、2KΩ、5KΩ
阻值公差	≤±15%
独立线性度	≤±0.1%、≤±0.2%、≤±0.5%
输出平滑	≤0.1%
有效测量角度	340±2°、345±2°
机械角度	360° 连续
绝缘电阻	≥1GΩ (500VDC)
介质耐压	500VAC,1min
使用寿命	2000万次
接触电阻变化率	≤2%C.R.V
电阻温度系数	±400ppm/℃
安装方式	伺服安装定位孔，螺纹安装

选型说明：

ASRS32-安装方式 - 阻值 - 产品测量角度 - 自定义

安装方式	阻值	产品测量角度
A:螺纹安装	1KΩ	340
B:伺服安装	2KΩ	345
	5KΩ	

ASRS32系列角度传感器,选型需确定安装方式、阻值、测量角度范围等

本公司提供定制服务，您项目有特别需求，可以额外提出商订